AMBIANO®

Siliconen gezichtreinigingsborstel

GT-FCS-03

3 Jaar GARANTIE

KLANTENSERVICE

0900 / 44 666 44

gt-support@teknihall.be

2003021001528 28/2024

GEBRUIKSAANWIJZING

CE

2003021001528
28/2024
PO51032369

Inhoud

Veiligheid 3
De handleiding lezen en bewaren 3
Legenda 3
Gebruiksdoel 4
Veiligheidsaanwijzingen 4
De weldadige werking van een reinigings- en massageborstel 7
Onderdelen en bedieningselementen 8
Ingebruikname 9
Levering controleren 9
Opladen van de accu 9
Gebruik 11
Reiniging, onderhoud en conservering 12
Reinigen 12
Conservering 13
Technische specificaties 13
Conformiteitsverklaring 13
Afvoer 14

Veiligheid

De handleiding lezen en bewaren

Lees de volgende aanwijzingen aandachtig door en bewaar deze gebruiksaanwijzing, voor het geval u later iets wilt nalezen. Als u het artikel aan iemand anders doorgeeft, doe er dan ook deze gebruiksaanwijzing bij.

Legenda

De volgende symbolen en signaalwoorden worden in deze gebruiksaanwijzing, op het artikel of op de verpakking gebruikt.

⚠ WAARSCHUWING!

Dit signaalsymbool/signaalwoord duidt op een gevaar met een gemiddeld risiconiveau, dat, indien niet vermeden, kan leiden tot de dood of een ernstig letsel.

⚠ VOORZICHTIG!

Dit signaalsymbool/signaalwoord duidt op een gevaar met een laag risiconiveau, dat, indien niet vermeden, een klein of matig letsel tot gevolg kan hebben.

OPMERKING!

Dit signaalsymbool/-woord waarschuwt voor mogelijke materiele schade.

Dit symbool geeft u nuttige aanvullende informatie over het gebruik.

Conformiteitsverklaring: met dit symbool gemarkeerde producten voldoen aan alle toe te passen Gemeenschapsvoorschriften van de Europese Economische Ruimte.

Gebruiksdoel

Det apparaat is uitsluitend bedoeld voor reiniging
en massage en voor het verwijderen van oude of dode huiddeeltjes en is uitsluitend bedoeld voor privégebruik.

Gebruik het apparaat uitsluitend volgens de aanwijzingen van deze gebruiksaanwijzing.

Elk ander gebruik wordt als niet-conform beschouwd en kan tot materiële schade en zelfs tot letsel leiden.

De fabrikant of leverancier aanvaardt geen aansprakelijkheid voor schade veroorzaakt door niet voorschriftmatig of verkeerd gebruik.

Veiligheidsaanwijzingen

⚠ WAARSCHUWING!

Verstikkingsgevaar!

- Laat kinderen niet met de verpakkingsfolie spelen. Ze zouden hierin verstrikt kunnen raken en al spelend kunnen stikken.

⚠ WAARSCHUWING!

Risico's voor kinderen en personen met beperkte fysieke, zintuiglijke of geestelijke vermogens (bijvoorbeeld personen met bepaalde handicaps, senioren wiens fysieke en geestelijke vermogens verminderd zijn) of zonder ervaring of kennis (bijvoorbeeld oudere kinderen).

- Dit apparaat kan worden gebruikt door kinderen vanaf 8 jaar en personen met verminderde lichamelijke, zintuiglijke of geestelijke vermogens of met gebrek aan ervaring en kennis, indien zij onder toezicht staan of instructies hebben gekregen over het veilig gebruik van het apparaat en de gevaren ervan begrijpen. Kinderen niet met het apparaat laten spelen. Kinderen het apparaat niet laten reinigen of onderhouden.

⚠ WAARSCHUWING!

Letselgevaar!

Een niet-conform gebruik van het apparaat kan letsel veroorzaken.

- Het apparaat bevat een LiPo-accu. Deze mag niet gedemonteerd, in open vuur geworpen of kortgesloten worden. Ontploffingsgevaar!
- De ingebouwde accu niet blootstellen aan extreme hitte. De accu is vast in het apparaat geplaatst en mag niet door de gebruiker vervangen of gedemonteerd worden. Ontploffingsgevaar wanneer de accu op niet-conforme wijze gedemonteerd wordt. Als de accu defect is, neem dan contact op met onze aftersalesdienst of een gespecialiseerde werkplaats.
- Ieder contact tussen de accuvloeistof en de huid, de ogen en de slijmvliezen vermijden. De betreffende plekken onmiddellijk met veel schoon water afspoelen en meteen een arts raadplegen.

⚠ VOORZICHTIG!

Risico op huidirritatie of letsel!

Bij gebruik van het apparaat op een gevoelige of ontstoken huid kunnen er irritaties of wondjes ontstaan.

- Gebruik het apparaat niet als een van de volgende gevallen op u betrekking heeft:
  - ernstige huidallergieën,
  - zonnebrand of open wonden,
  - recente chemische peeling,
  - na een microdermabrasie,
  - een behandeling met geneesmiddelen die de huid gevoelig maken,
  - een recente chirurgische ingreep aan het gezicht of tegen acne, ernstige huidproblemen of infecties.

Als een van deze situaties op u betrekking heeft, raadpleeg dan uw dermatoloog alvorens het apparaat te gebruiken.

OPMERKING!

Risico op beschadigingen!

Bij een niet-conform gebruik van de reinigingsborstel kan het apparaat beschadigd worden.

- Probeer niet de houder te openen. Eventuele reparaties moeten door een vakbekwame monteur worden uitgevoerd.
- Neem contact op met een gespecialiseerde werkplaats; er wordt geen enkele aansprakelijkheid of garantie geaccepteerd indien de klant zelf reparaties uitvoert en bij een verkeerd(e) aansluiting of gebruik.
- Voor de reparaties mogen uitsluitend onderdelen gebruikt worden die aan de technische specificaties van het originele

apparaat voldoen.

- Dit apparaat bevat elektrische en mechanische onderdelen die essentieel zijn voor de bescherming tegen risico's.
- Steek geen voorwerpen in de houder.
- Vermijd het apparaat te laten vallen. Hierdoor zou het beschadigd kunnen worden.
- Controleer of de stekker en de laadkabel in goede staat verkeren.
- Gebruik het apparaat niet…
  … als het gevallen is,
  … als de noppen van silicone beschadigd zijn,
  … bij een hoge omgevingstemperatuur,
  … wanneer dit opgeladen wordt.

De weldadige werking van een reinigings- en massageborstel

- Diepgaande reiniging van de poriën en massage van het gezicht voor een gladde en verzorgde huid.
- De vibraties bevorderen een gelijkmatige teint en stimuleren de bloedsomloop in het gezicht.
- 2 reinigende zones en 1 masserende zone
- 14 intensiteitsniveaus

Onderdelen en bedieningselementen

Voorzijde*

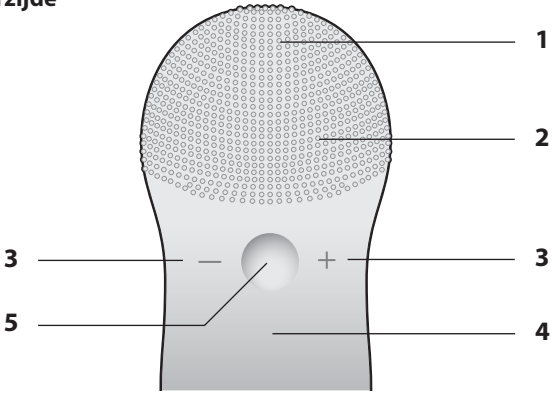

Achterzijde

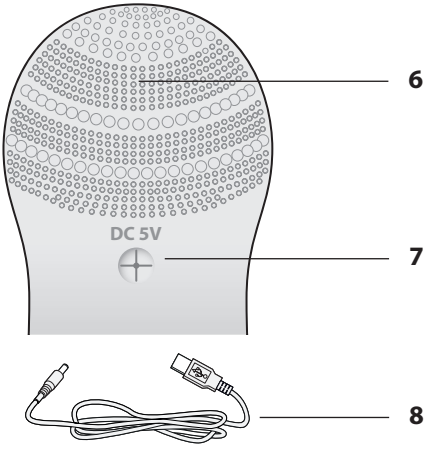

Onderdelen en bedieningselementen

1 Noppen voor de zone van de neus
2 Reinigende noppen
3 Knoppen voor het instellen van de intensiteit (+/-)
4 LED
5 Aan/Uit-knop
6 Reinigende noppen (vette huid) en masserende noppen
7 Laadaansluiting
8 Laadkabel

* De voorzijde is niet geschikt voor massages.

Ingebruikname

Levering controleren

1. Controleer of alle onderdelen en accessoires aanwezig zijn.
2. Haal alle elementen uit de verpakking en controleer of het apparaat en de elementen hiervan niet beschadigd zijn. In geval van beschadigingen moet u het apparaat niet gebruiken. Neem contact op met de fabrikant; u vindt het adres van de aftersalesdienst op de garantiekaart.

Opladen van de accu

De in het apparaat ingebouwde accu moet voor het eerste gebruik opgeladen worden.

1. Steek de ronde stekker van de meegeleverde laadkabel **8** in de laadaansluiting.

2. Steek het uiteinde met de USB-stekker in een USB-poort van een computer (PC, laptop) of een USB-oplader.

   De LED **4** brandt rood. Zodra de LED groen oplicht, is de accu volledig opgeladen.

3. Haal dan de kabel uit de aansluiting.

   U kunt nu het apparaat gaan gebruiken. Wacht tot de accu volledig is opgeladen om het apparaat te gebruiken. Gebruik het niet tijdens het opladen!

- Oplaadtijd: ca. 4 uur.
- Autonomie met volle accu: ca. 6 uur. Als de LED 9 keer rood knippert, is de batterij bijna leeg en moet deze worden opgeladen.
- De accu moet minstens iedere 3 maanden opgeladen worden om sterke ontlading te vermijden.

Voor het eerste gebruik

Lees de volgende instructies aandachtig door voordat u het apparaat voor de eerste keer gaat gebruiken:

- Druk de noppen van silicone niet te hard op de huid.
- Blijf niet langer dan 20 seconden achter elkaar op hetzelfde deel van de huid.
- Wij raden een dagelijkse reiniging ‘s ochtends en ‘s avonds aan van ieder 60 seconden.
- Gebruik het apparaat in totaal niet langer dan 3 minuten. Uit veiligheidsoverwegingen schakelt de borstel automatisch uit na 15 minuten.
- Als u tijdens het gebruik van de borstel pijn voelt, stop dan onmiddellijk het gebruik en raadpleeg, indien nodig, een arts.

Gebruik

1. Bevochtig de borstel met een beetje water. U beperkt zo het risico op irritatie van de huid.
1. Breng een voor uw huid geschikte reinigingsgel aan op uw gezicht.
2. Druk op de Aan/Uit-knop **5**.

Het apparaat start altijd op het intensiteitsniveau dat als laatste geselecteerd werd.

3. Kies het gewenste intensiteitsniveau met behulp van de knop + / - **3**.
4. Verplaats de borstel over het gezicht om de huid te reinigen en maak daarbij gelijkmatige cirkelvormige bewegingen. Druk niet te hard.
   - Gebruik een lager intensiteitsniveau voor de gevoelige zone van de oogcontour.
   - Gebruik het dikkere reinigende oppervlak voor de vette zones en om te masseren.
5. Druk, wanneer u klaar bent, op de Aan/Uit-knop **5**.
6. Reinig uw huid met veel schoon water om alle restjes te verwijderen.
7. Droog uw gezicht voorzichtig af met een handdoek door de huid zachtjes te deppen.
8. Breng tot slot een goede hydraterende crème aan.

Reiniging, onderhoud en conservering

Reinigen

OPMERKING!

Risico op kortsluiting!

Het binnendringen van water in de houder kan kortsluiting veroorzaken.

- Zorg dat er geen water in de houder kan binnendringen.

OPMERKING!

Risico op beschadigingen!

Bij een niet-conform gebruik van de reinigingsborstel kan het apparaat beschadigd worden.

- Gebruik geen agressief reinigingsmiddel, scherpe reinigingsvoorwerpen of andere metalen accessoires, zoals messen, krabbers, enz. U zou daarmee de plastic onderdelen kunnen beschadigen.

Maak na ieder gebruik het apparaat zorgvuldig schoon.

1. Reinig de noppen van silicone met water en een zacht reinigingsmiddel.
2. Spoel het apparaat af met schoon water. **Zorg dat er geen water in de laadaansluiting 7 kan binnendringen.**
3. Droog het apparaat af met een niet pluizende doek.

Conservering

1. Reinig het apparaat.
2. Laad de accu op (zie “Opladen van de accu”).
3. Berg het apparaat op in een droge, vorstvrije ruimte.

Technische specificaties

Model:	GT-FCS-03
Accu:	Lithium-Polymer-Battery
	3.7 V ⎓, 450 mAh
Oplaadtijd:	ongeveer 4 uur
Bedrijfstijd:	tot ongeveer 6 uur
USB-poort:	5 V ⎓, max. 1 A
IP bescherming:	IPX6 (bescherming tegen sterke waterstralen)
Geluidsniveau:	< 60 dB
Intensiteitsniveau:	14
Revisienummer:	2024_01

Omdat onze producten voortdurend verder ontwikkeld en verbeterd worden, zijn wijzigingen in het design en technische veranderingen mogelijk.

Deze gebruiksaanwijzing kan ook als pdf-bestand van onze homepage **www.gt-support.de** worden gedownload.

Conformiteitsverklaring

CE

De conformiteit van het product met de wettelijk voorgeschreven normen wordt gewaarborgd. De volledige Conformiteitsverklaring vindt u op het internet op **www.gt-support.de**.

Afvoer

Verpakking afvoeren

Gooi de verpakking soort bij soort weg. Leg karton en kartonnen dozen bij het oud papier en breng folie naar de inzameling van herbruikbare materialen.

Artikel afvoeren

Voer het artikel af in overeenstemming met de in uw land geldende voorschriften.

Oude apparaten mogen niet bij het huisvuil!

Het symbool met de doorstreepte vuilnisbak betekent dat elektrische en elektronische apparaten niet samen met het huisvuil mogen worden weggegooid.

Consumenten zijn wettelijk verplicht elektrische en elektronische apparaten aan het einde van hun levensduur gescheiden van ongesorteerd huishoudelijk afval in te leveren. Dit garandeert dat de recycling op een milieuvriendelijke en grondstofbesparende manier wordt uitgevoerd. Batterijen en accu's die niet vast in het elektrische of elektronische apparaat zijn ingesloten en die kunnen worden verwijderd zonder te worden vernietigd dienen van de apparaten te worden gescheiden voordat u het apparaat inlevert bij een inzamelpunt en naar een aangewezen verwijderingspunt brengt. Hetzelfde geldt voor lampen die uit het apparaat kunnen worden verwijderd zonder te worden vernietigd. Eigenaars van elektrische en elektronische apparaten van particuliere huishoudens kunnen deze inleveren bij de inzamelpunten van de overheidsinstanties voor afvalbeheer of bij de door de fabrikanten of distributeurs opgezette inzamelpunten. Het inleveren van oude apparaten is gratis.

In het algemeen zijn de distributeurs verplicht ervoor te zorgen dat oude apparaten kosteloos worden teruggenomen door

geschikte terugnamefaciliteiten binnen een redelijke afstand ter beschikking te stellen. Consumenten hebben de mogelijkheid een oud apparaat gratis terug te brengen naar een distributeur die verplicht is het terug te nemen indien u een gelijkwaardig nieuw apparaat met in wezen dezelfde functie koopt. Deze mogelijkheid bestaat ook voor leveringen aan een particulier huishouden.

Batterijen en accu's mogen niet bij het huisvuil!

De consumenten zijn wettelijk verplicht alle batterijen of accu's, of ze nu schadelijke stoffen bevatten of niet, naar een inzamelpunt in hun gemeente of naar een detailhandelaar te brengen zodat ze op een milieuvriendelijke manier kunnen worden verwijderd en waardevolle grondstoffen kunnen worden teruggewonnen.

Batterijen en accu's die niet vast in het elektrische of elektronische apparaat zijn ingesloten en die kunnen worden verwijderd zonder te worden vernietigd dienen van de apparaten te worden gescheiden voordat u het apparaat inlevert bij een inzamelpunt en naar een aangewezen verwijderingspunt brengt.

Bij lithiumhoudende batterijen en accu's moeten de polen worden afgeplakt voordat ze worden weggegooid om kortsluiting van buitenaf te voorkomen. Breng batterijen en accu's alleen binnen als ze leeg zijn.

Let op!

Om veiligheidsredenen bevat dit apparaat een vast in het apparaat geplaatste accu die niet gedemonteerd kan worden zonder de houder kapot te maken. Een niet-conforme demontage vormt een risico voor de veiligheid. Breng het apparaat naar een verzamelpunt zonder het te openen voor een conforme recycling van het apparaat en van de accu. Neem contact op met de diensten van uw gemeente om te weten waar de verzamelpunten zijn om uw versleten apparaten gratis af te voeren.

Garantie

Artikel: Siliconen gezichtreinigingsborstel, GT-FCS-03 (Art. 2100152)

(vanaf de aankoopdatum (houd aankoopbewijs))

Handelaar

Verkocht door ALDI-filiaal:
Straat.:
Postcode/plaats:

Koper

Naam van de koper:
Straat.:
Postcode/plaats:
E-mail: Handtekening: (Voor statusmeldingen in verband met reparatie)

Geachte klant

Onze producten zijn aan een strenge kwaliteitscontrole onderworpen. Wanneer desondanks een van onze producten onverhoopt niet naar behoren functioneert, dan verzoeken wij u contact op te nemen met ons servicebedrijf.

U kunt ons telefonisch bereiken via bovenstaande servicehotline. Wij zijn u graag van dienst.

Globaltronics Service Center, c/o teknihall Benelux bvba,
Brusselstraat 33, 2321 Meer, Belgium
Klantenservice: 0900 / 44 666 44 • Mail: gt-support@teknihall.be

Ook kunt u met het product teruggaan naar één van de ALDI-filialen. Op uw verzoek kan ALDI de garantieafwikkeling voor u verzorgen. Ten aanzien van het door u bij ALDI gekochte product heeft u recht op garantie conform de onderstaande bepalingen, zulks onverminderd eventuele overige u toekomende rechten:

1. U kunt tot drie jaar na aankoopdatum aanspraak maken op garantie. De garantie is beperkt tot materiaalen fabricagefouten en geeft u recht op herstel van deze gebreken of vervanging van het betreffende product zonder dat hieraan voor u kosten zijn verbonden.
2. Na constatering van het defect dient u binnen redelijke tijd een beroep te doen op de garantie. Het inroepen van enige garantie na afloop van de garantietermijn is niet mogelijk, tenzij het een gebrek betreft ten aanzien waarvan binnen bekwame tijd, doch in elk geval binnen twee maanden na afloop van de garantietermijn wordt gereclameerd.
3. U kunt het defecte product samen met uw garantiekaart en de kassabon portvrij toesturen aan het antwoordnummer van ons servicebedrijf. Wanneer het defect binnen de garantieregeling valt, ontvangt u het betreffende product gerepareerd terug of ontvangt u een nieuw product. Na reparatie of vervanging van een product begint de garantietermijn niet opnieuw te lopen. Dit geldt ook bij de verlening van aan-huis-service.

Wij wijzen u erop dat onze garantie vervalt in geval van oneigenlijk of ondeskundig gebruik van het product, in geval de voor het product geldende veiligheidsvoorschriften niet in acht zijn genomen, bij het gebruik van geweld ten aanzien van het product of in geval er reparaties of ingrepen aan het product zijn uitgevoerd door anderen dan ons servicebedrijf.

Gebreken die niet (of niet langer) onder de garantiebepalingen vallen, worden door ons servicebedrijf alleen verholpen tegen vergoeding van de hieraan verbonden kosten. Indien u hiervan gebruik wenst te maken, verzoeken wij u contact op te nemen met ons servicebedrijf.Wanneer u bij ALDI een product aanschaft, heeft u het wettelijk recht (boek 7 BW) om een deugdelijk product van ALDI te ontvangen. ALDI geeft zich rekenschap van deze wettelijke verplichting en komt deze na.

KLANTENSERVICE

0900 / 44 666 44

gt-support@
teknihall.be

Globaltronics Service Center
c/o teknihall Benelux bvba
Brusselstraat 33
2321 MEER
BELGIË

Verkocht door (Geen serviceadres!):
Globaltronics GmbH & Co. KG
Bei den Mühren 5
20457 Hamburg
Duitsland